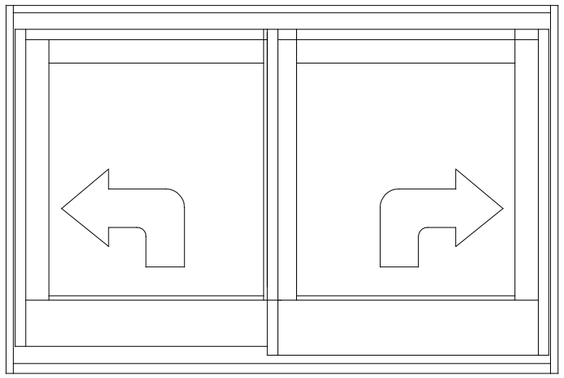

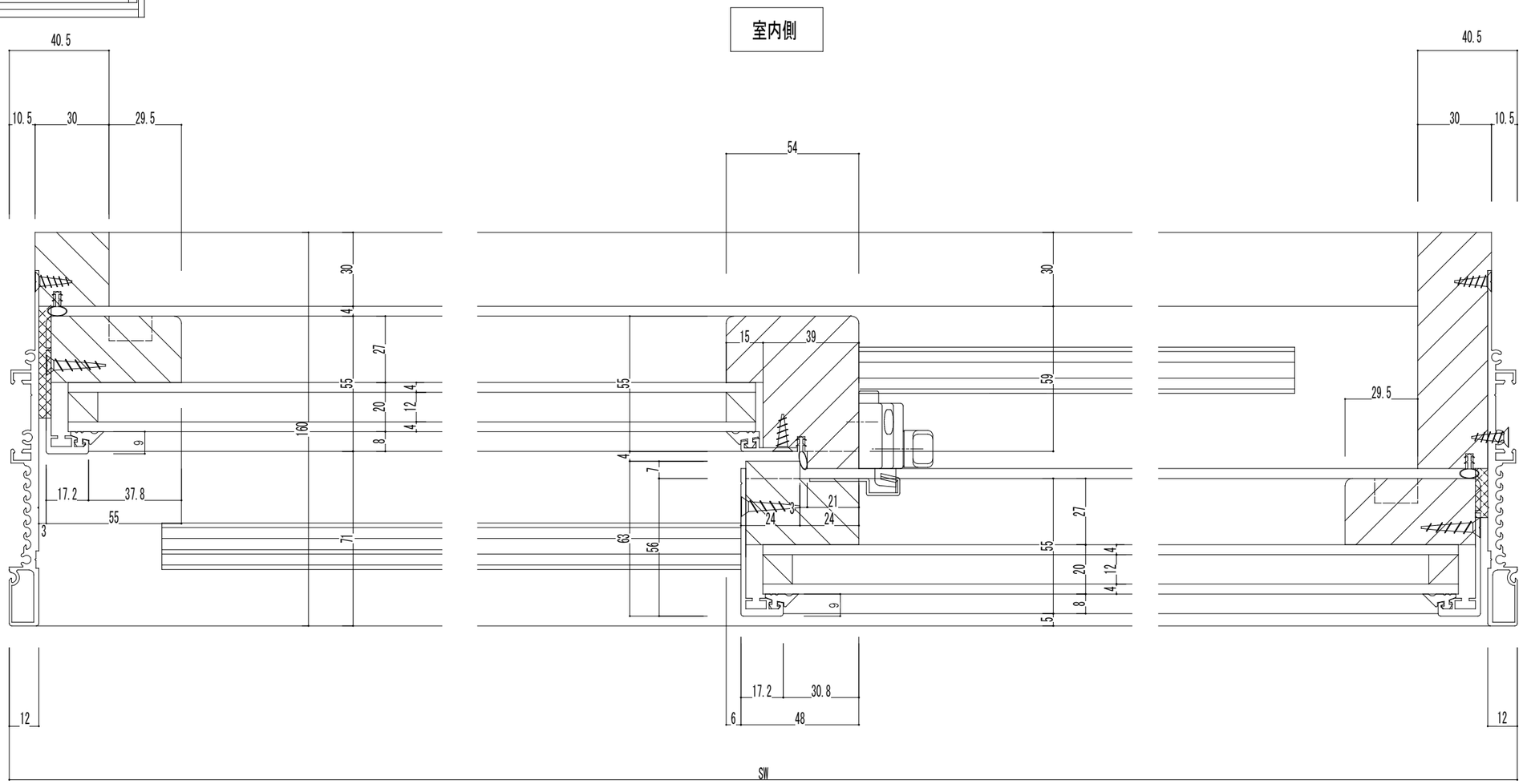

水平断面図

クライミングレールシステム　引き違い戸

	殿	木窓工房	こまどこうぼう 木 窓 工 房			図　面　名	アルミ複合木製サッシ施工図	引き違い　クライム	縮　　尺	1／2
	殿					工事名	Ｖｉｅｗ－Ｗｉｎｄｏｗ		製図年月日	2013.09.06
		製図	検図	検図	製作コード				図番	ＮＯ.　1

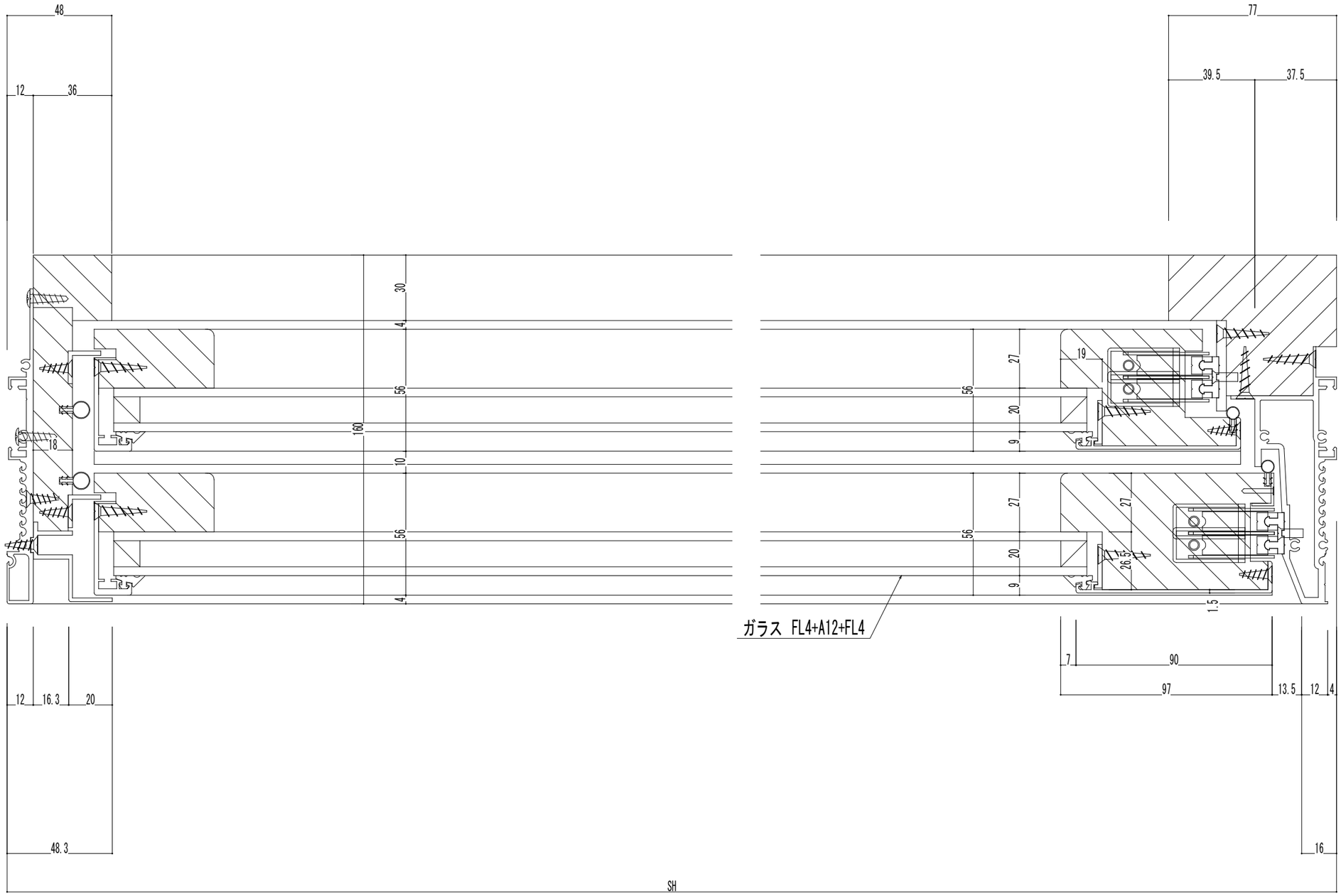

	殿	木窓工房	こまどこうぼう 木 窓 工 房			図 面 名	アルミ複合木製サッシ施工図	引き違いクライム	縮 尺	1／2
	殿					工事名	View—Window		製図年月日	2013. 09. 06
		製図	検図	検図	製作コード				図番	NO. 1